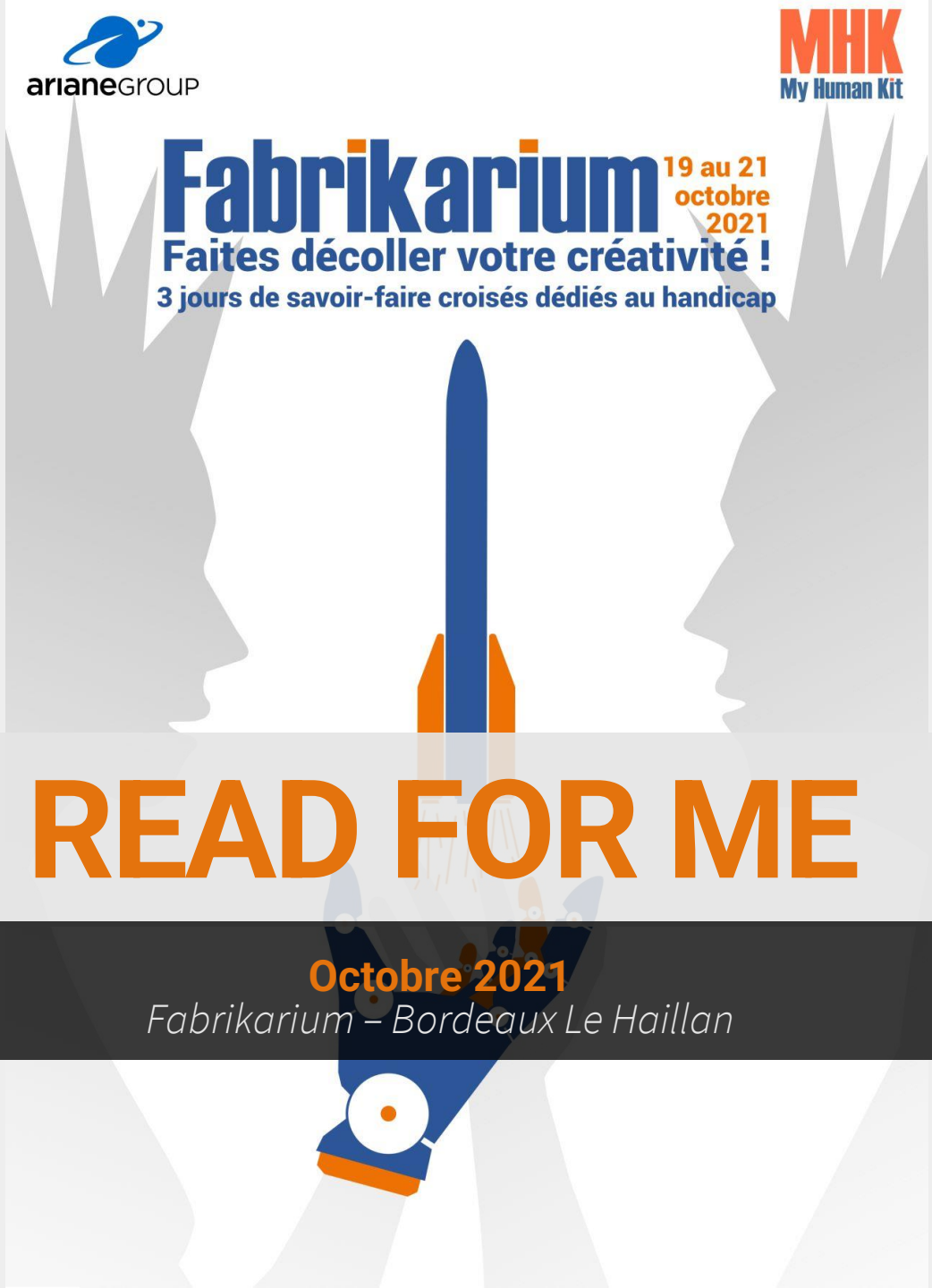

READ FOR ME

Octobre 2021

Fabrikarium – Bordeaux Le Haillan

READ FOR ME
My Human Kit

L'équipe Read For Me

READ FOR ME
My Human Kit

Qu’est-ce que Read For Me ?

MACHINE A LIRE

Capture d’image

Traduction en texte

SYNTHÈSE VOCALE

Quels sont les besoins du projet ?

LECTURE AUDIO

Page A4

Réglage vitesse de lecture / volume sonore / éclairage

HORS LIGNE

PORTABLE / ERGONOMIQUE

READ FOR ME
My Human Kit

01

Design
2 prototypes
Boutons en relief / transportables /
bras caméra pliable

RFM V1 : version clavier

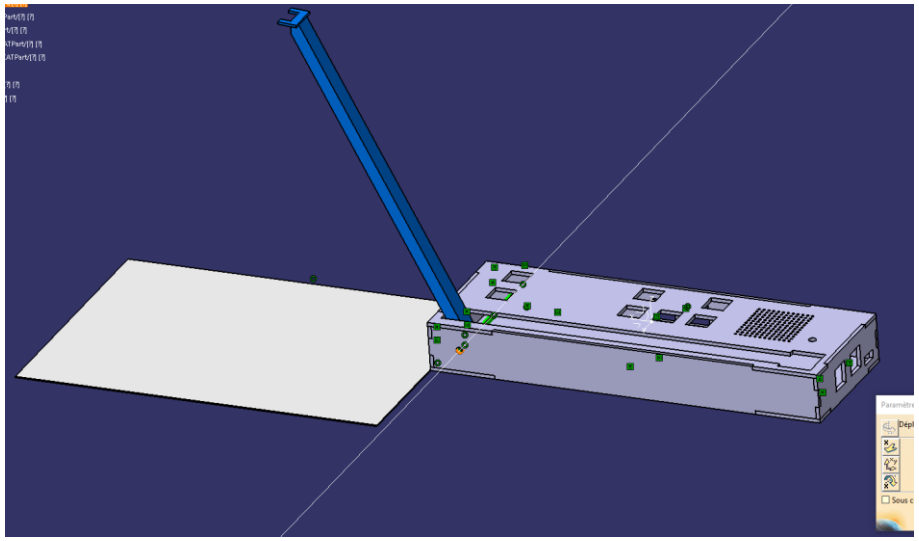

RFM V2 : version tablette

READ FOR ME
My Human Kit

02

Performances du systèmes

Raspberry 3 → 4 / Caméra 8 Mpx / Haut parleur / sortie écouteurs / LED / Batterie

Acquisition image ~ 10 sec

03

Logiciel

Réorganisation de l'architecture : Découpage pour un code plus maintenable

Intéractive + 1 partie Test

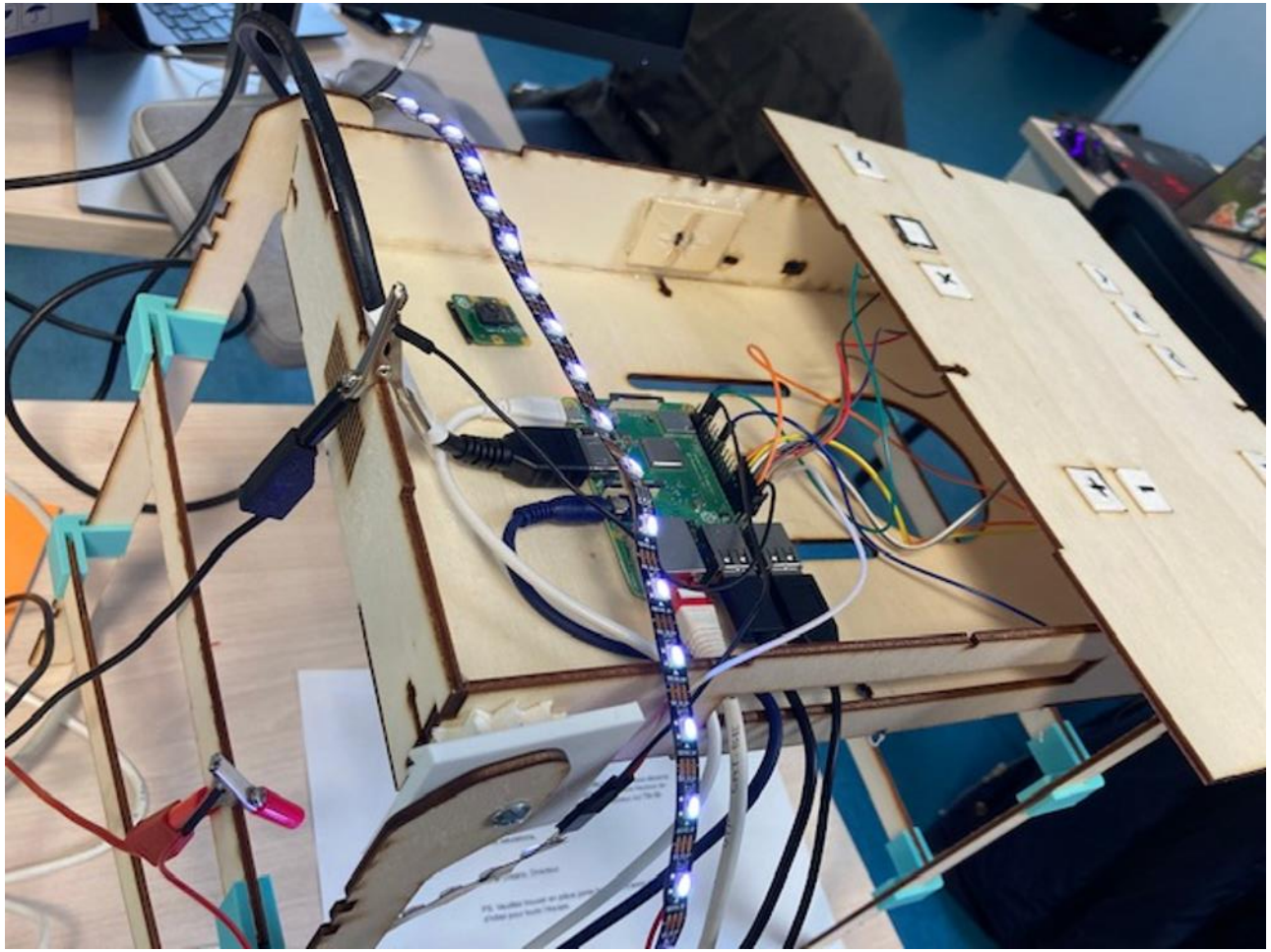

RFM V1

READ FOR ME
My Human Kit

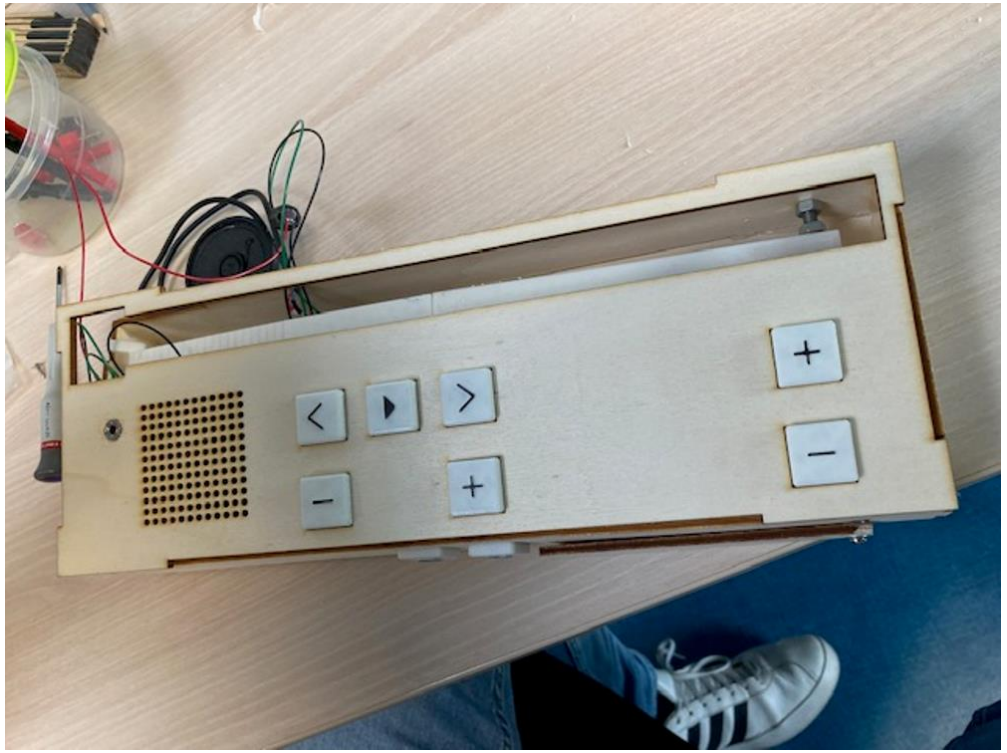

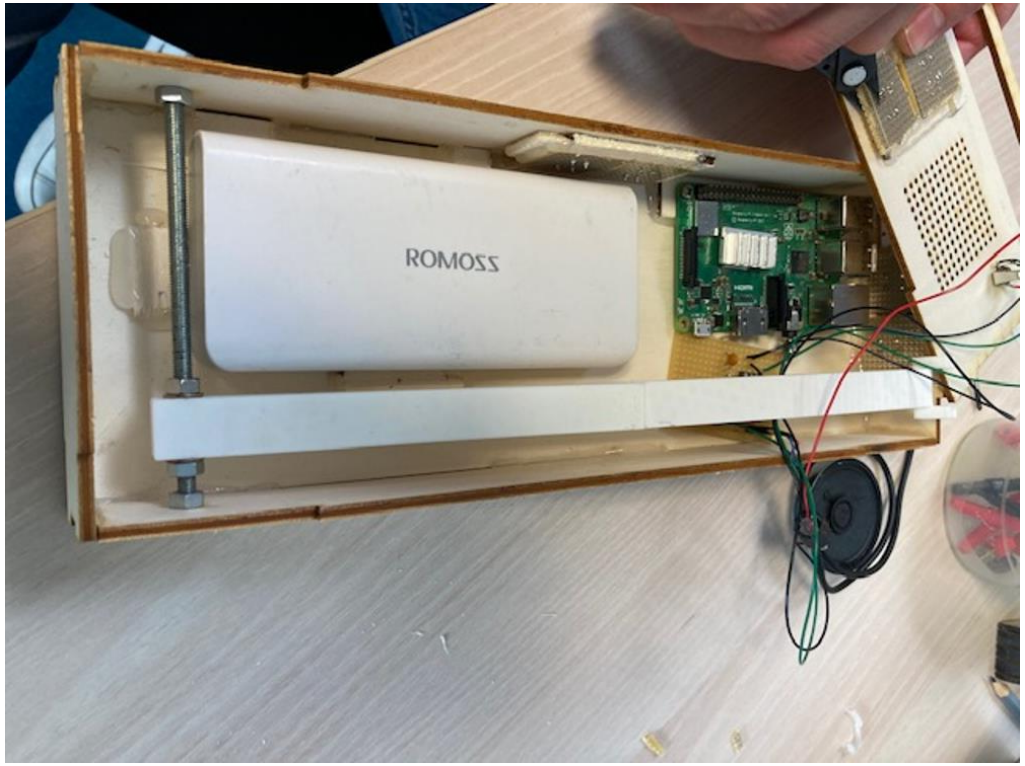

MERCI
POUR VOTRE ATTENTION

- Fabrikarium 2021-